www.tempo-foam.com

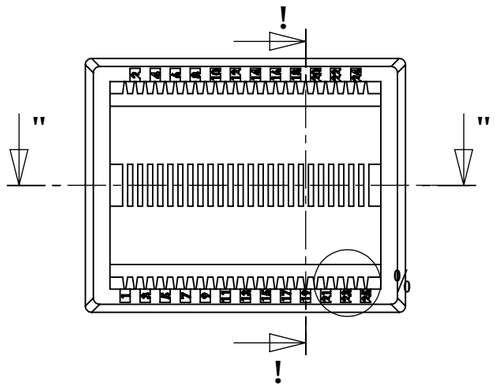

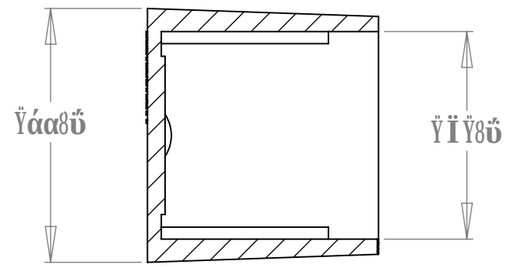

3%#4) / . !Ζ!
3#!,%Ÿďέ

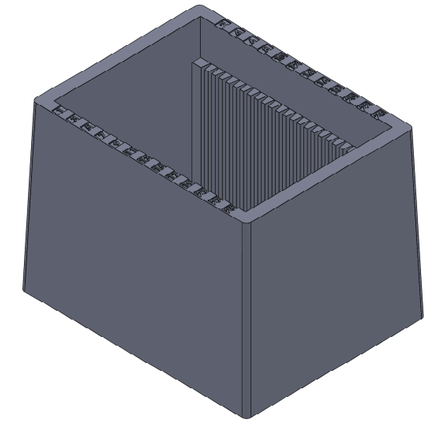

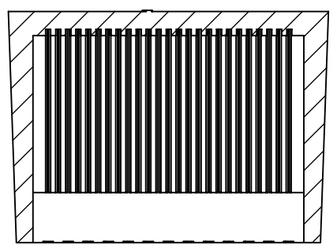

3%#4) / . "Ζ"
3#!,%Ÿďέ

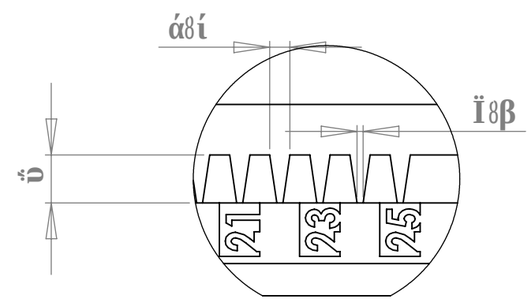

$%4!),%
3#!,%ά ďŸ8ί

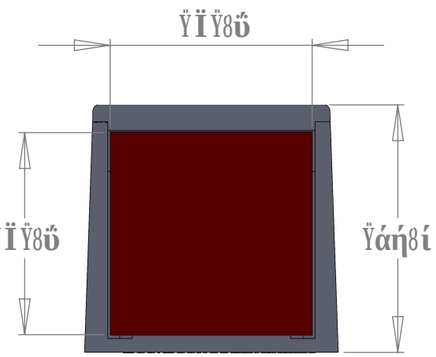

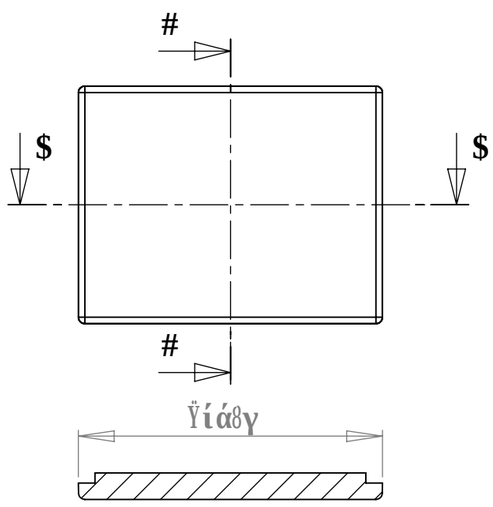

3%#4) / . $Ζ$
3#!,%Ÿďέ

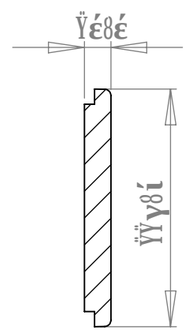

3%#4) / . #Ζ#
3#!,%Ÿďέ

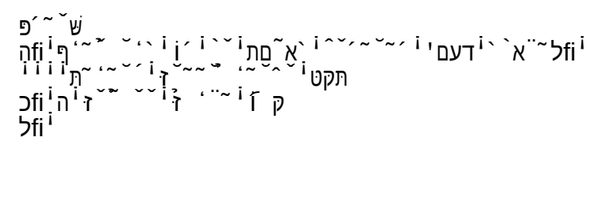
לfiי ̈א ̀ ̀ידעם ̈ ̃ ̀ ̀ ̃ ̃ ̀ ̂ ̀ ̀ ̀ ̂ ̃ ̀ ̀ ̀ ̂ ̃ ̀ ̀ ̀ ̂ ̃